InLED® HBH

LED priemyselné svietidlo

- **Záruka: 5 rokov**
- **Zdroj: Meanwell**
- **Možnosť regulácie: 1-10V / DALI**
- **InLED, s.r.o.**
- **LEDCHIP CREE XML gen2**
- **Farba: čierna**

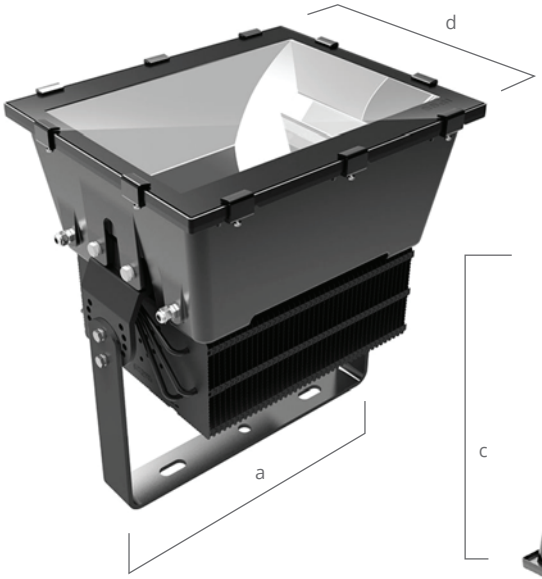

Technické údaje

Priemyselné svietidlo určené do veľkých výšok, či už do vnútorného alebo vonkajšieho prostredia. Bez stroboskopického efektu.

Vstupné napätie	Index podania farieb	Teplota svetla
AC 85 - 265 V	Ra > 80	4900 K (voliteľné)
Uhol vyžarovania	**Pracovná teplota**	**Krytie**
10° x 90°, 50° x 90°	-30 ~ +65 °C	IP 65

Vyžarovací uhol

HBH 1000 - 50° x 90°

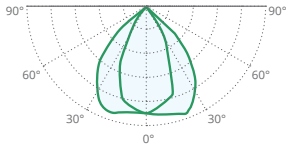

HBH 1000 - 10° x 90°

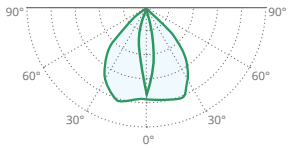

Parametre

Uvedené hodnoty príkonu a svetelného toku sú podľa platných štandardov v tolerancii -+7,5%.

Typ	Príkon (W)	Svetelný tok (lm)	Rozmery (mm)				Váha (kg)
			a	b	c	d	
HBH 1000W	1000	118000	534	497	602	514	31,0

Objednávací kód

	Typ (W)		Vyžarovací uhol		Regulácia
HBH		—		—	
	1000		**50 x 90** **10 x 90**		**DIM** (1-10V) **0** (bez regulácie)